5–25x50 BDC

Unit: mm

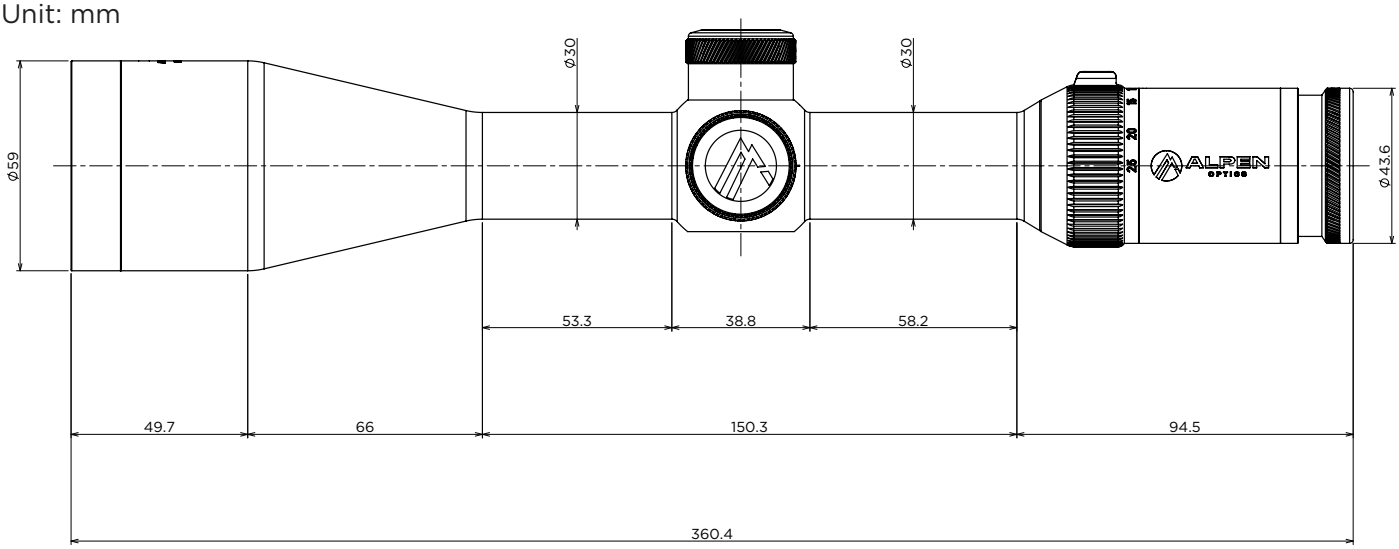

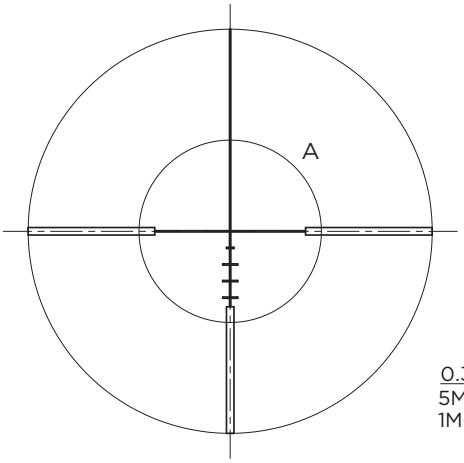

FOV

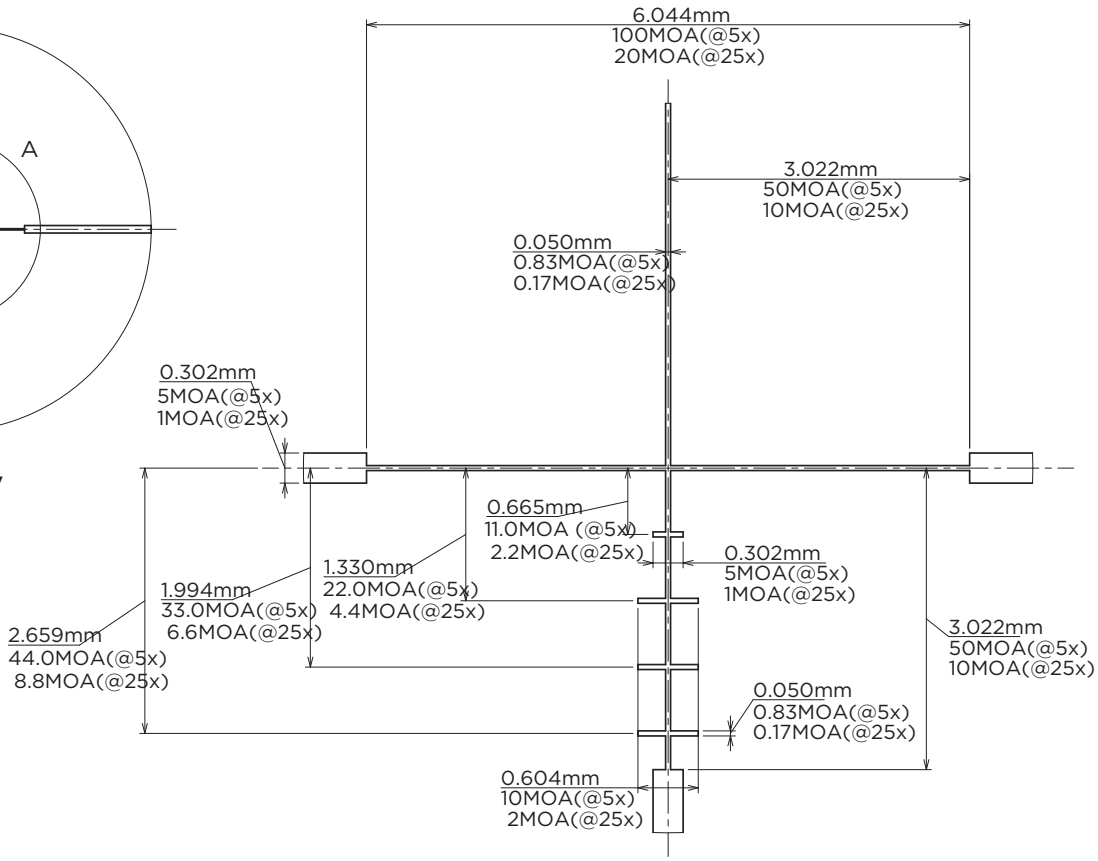

A 20 : 1

DISCOVER THE DIFFERENCE

© ALPEN Optics GmbH - Irrtümer und technische Änderungen vorbehalten. · Errors and technical changes reserved. · Sous réserve d'erreurs et de modifications techniques. · Vergissingen en technische veranderingen voorbehouden. · Con riserva di errori e modifiche tecniche. · Queda reservada la posibilidad de incluir modificaciones o de que el texto contenga errores.